MOTHERBOARD

Quick Start Guide

kontron
S&T Group

1

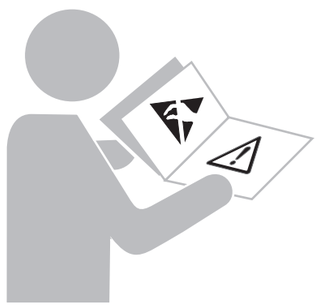

2

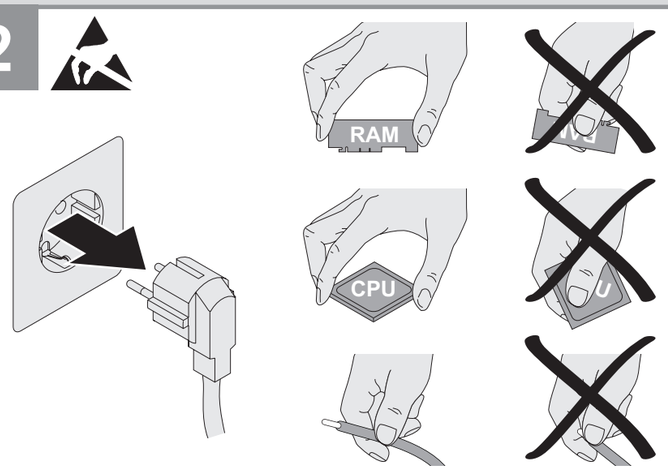

3

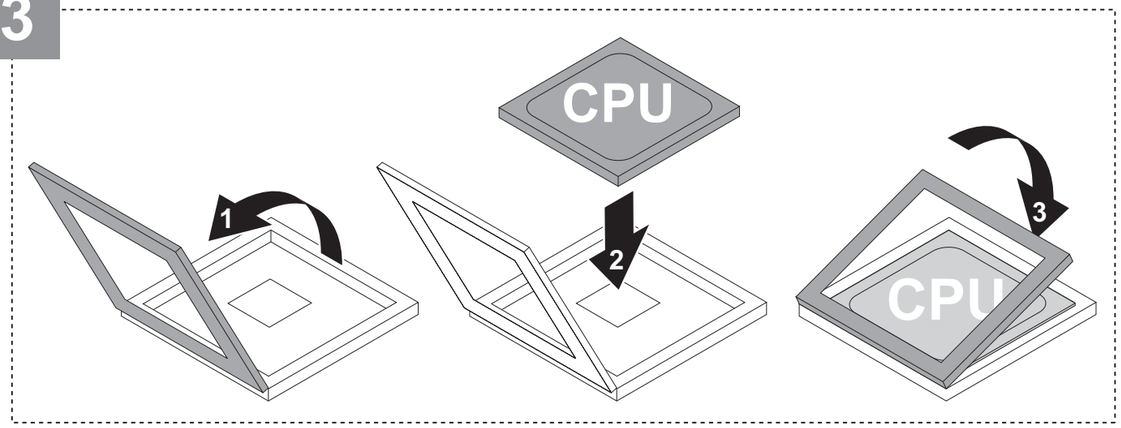

4

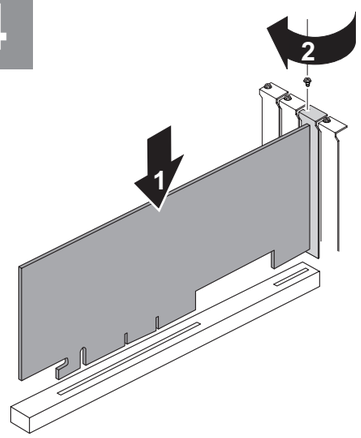

5

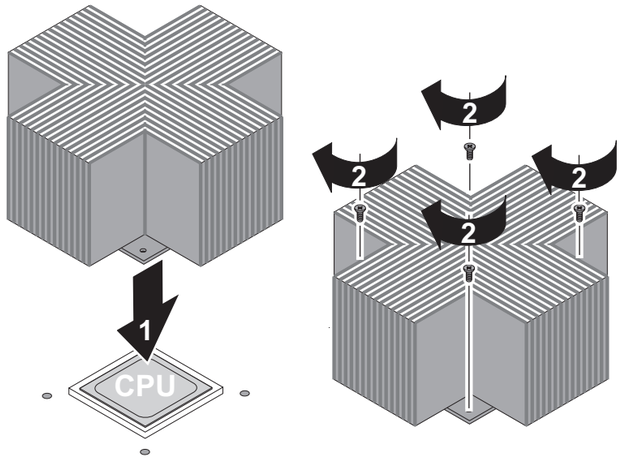

6

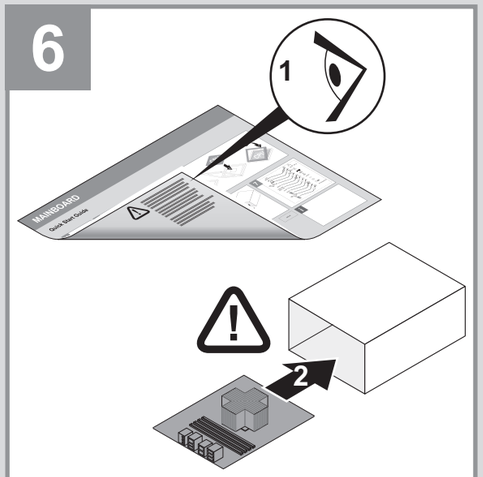

7

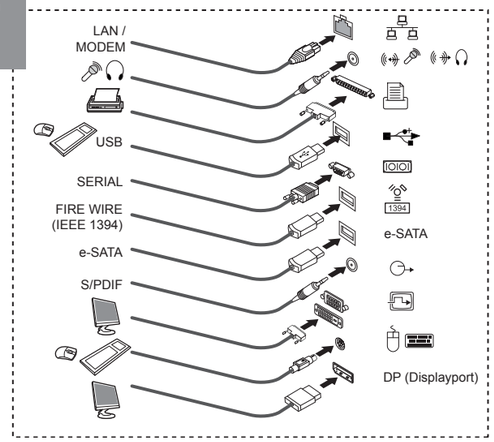

optional

Published by / Contact address in EU
Kontron Europe GmbH
Gutenbergstraße 2
85737 Ismaning

Edition: 2
01/2020

A26361-D1-Z310-1-8N19

Keep for future reference

www.kontron.com

www.kontron.com/support

ftp.kontron.com

ACCESSORIES / PLUG-IN CARDS

Quick Start Guide

kontron
S&T Group

1

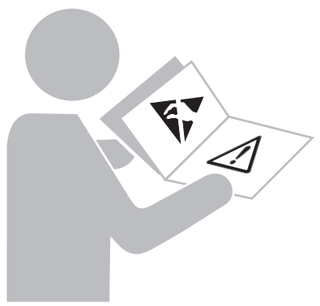

2

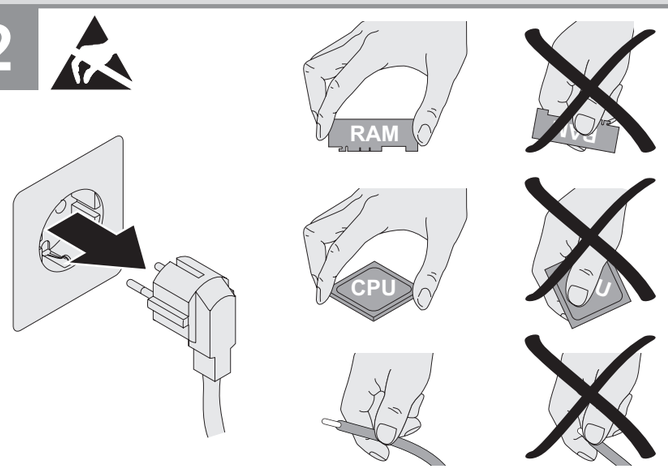

3

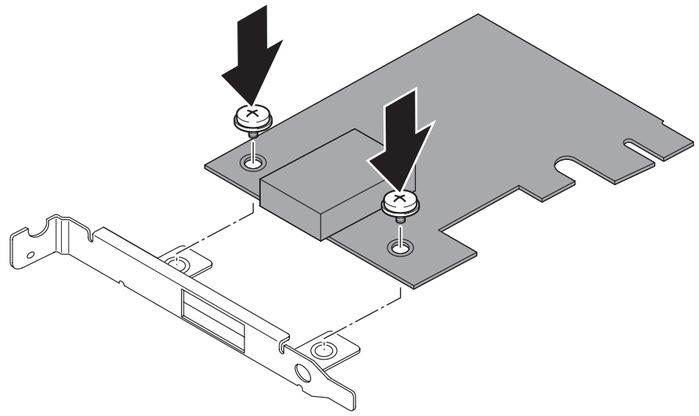

optional

4

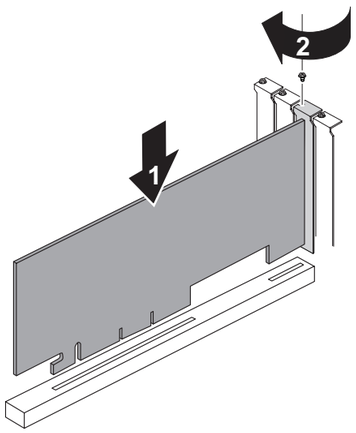

5

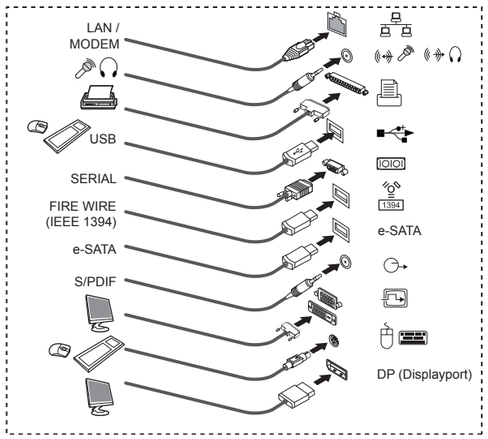

DE: Hinweis

Der Betreiber des Endgeräts ist selbstverantwortlich für die Einhaltung der geltenden EMV-Richtlinien. Dazu muss das Motherboard bzw. die Komponente in ein geeignetes Gehäuse eingebaut werden.

EN: Note

The operator of the terminal device is responsible for compliance with the applicable EMC regulations. For this purpose, the motherboard or component must be installed in a suitable casing.

FR: Remarque

L‘exploitant du terminal est responsable du respect des directives CEM en vigueur. Ceci impose notamment d’installer la carte mère et/ou autres composants dans un boîtier approprié.

IT: Nota

L‘operatore del terminale è responsabile della conformità con le linee guida EMC applicabili. A tal fine, la scheda madre o il componente devono essere installati in un alloggiamento adatto.

ES: Nota

El operador del equipo terminal es el responsable de cumplir con las directivas de EMC pertinentes. Para ello, es necesario instalar la placa base o los componentes en una carcasa adecuada.

NL: Opmerking

De gebruiker van het eindtoestel is verantwoordelijk voor de naleving van de geldende EMV-richtlijnen. Hiertoe moeten de systeemmodule of de onderdelen in een geschikte behuizing worden ingebouwd.

DA: Bemærk

Operatøren af slutudstyret er selv ansvarlig for overholdelse af de gældende EMC-forskrifter. Til dette formål skal mainboardet eller komponenterne monteres i et passende kabinet.

FI: Ohje

Päätelaitteen käyttäjä vastaa itse siitä, että voimassa olevia EMC-direktiivejä noudatetaan. Sitä varten emolevy tai komponentit täytyy asentaa sopivaan koteloon.

NO: Informasjon

Brukeren av apparatet er selv ansvarlig for overholdelse av gjeldende EMC-retningslinjer. I denne forbindelse må hovedkortet og komponentene monteres i et egnet kabinett.

SV: Observera

Utrustningens operatör är ansvarig för att gällande EMC-direktiv uppfylls. Därtill måste moderkortet resp. komponenterna monteras in i en lämplig kåpa.

BG: Забележка

Операторът на крайното устройство е отговорен за спазването на действащите Директиви за електромагнитна съвместимост. За тази цел дънната платка или компонентите трябва да бъдат монтирани в подходящ корпус.

HR: Napomena

Korisnik krajnjeg uređaja osobno je odgovoran za poštivanje važećih smjernica o elektromagnetskoj kompatibilnosti. U tu svrhu neophodno je ugraditi matičnu ploču odnosno komponentu u odgovarajuće kućište.

PT: Aviso

O operador do dispositivo terminal é responsável pelo cumprimento das normas CEM (normas de compatibilidade eletromagnética) em vigor. Para o efeito, a placa principal e componentes devem ser montados dentro de uma caixa apropriada.

PL: Wskazówka

Użytkownik urządzenia końcowego ponosi wyłączną odpowiedzialność za zachowanie zgodności z obowiązującymi dyrektywami EMC. Z tego względu płyta główna lub określone elementy muszą być zamontowane w odpowiedniej obudowie.

CS: Upozornění

Provozovatel koncového zařízení je sám odpovědný za dodržování směrnic o elektromagnetické kompatibilitě. Za tímto účelem musí být základní deska resp. komponenta zabudována do vhodného pouzdra

CY: Nodyn

Mae gweithredwr y ddyfais terfynell yn gyfrifol am gydymffurfiad gyda’r rheoliadau EMC perthnasol. I’r perwyl hwn, rhaid gosod y prif fwrdd neu gydran mewn casin addas.

HU: Megjegyzés

A végfelhasználói készülék üzemeltetője saját maga felelős az elektromágneses összeférhetőséggel (EMC) kapcsolatos irányelvek betartásáért. Ehhez az alaplapot ill. az alkatrészeket arra alkalmas házba kell szerelni.

RO: Indicaţie

Operatorul echipamentului terminal își asumă răspunderea pentru respectarea directivelor CEM aplicabile. În acest scop, placa de bază, respectiv componentele trebuie instalate într-o carcasă adecvată.

RU: Примечание

Пользователь конечного устройства самостоятельно отвечает за выполнение требований действующих директив по электромагнитной совместимости (ЭМС). Для этого материнская плата или компоненты должны быть установлены в подходящем корпусе.

SL: Opomba

Upravljavec končne naprave je sam odgovoren za skladnost z veljavnimi direktivami o elektromagnetni združljivosti. V ta namen je treba matično ploščo oz. del računalnika vgraditi v primerno ohišje.

SK: Upozornenie

Prevádzkovateľ koncového zariadenia je sám zodpovedný za dodržiavanie smerníc o elektromagnetickej kompatibilite. Za týmto účelom musí byť základná doska resp. súčasť bola zabudovaná do vhodného puzdra.

ET: Märkus

Lõppseadme kasutaja vastutab elektromagnetilise ühilduvuse direktiivi kehtivate nõuete järgimise eest. Selleks tuleb emaplaat või komponendid paigaldada sobivasse korpusesse.

LV: Norādījums

Gala iekārtas lietotājs ir atbildīgs par atbilstību piemērojamajai EMC direktīvai. Mātesplate vai komponenti ir jāuzstāda piemērotā korpusā.

LT: Nuoroda

Terminalo eksploatuotojas atsakingas už galiojančių elektromagnetinio suderinamumo direktyvų laikymąsi. Todėl pagrindinė plokštė ir komponentai turi būti įmontuoti tinkamame korpuse.

EL: Σημείωση

Ο χρήστης της τερματικής συσκευής έχει ιδία ευθύνη για την τήρηση των ισχυουσών οδηγιών περί ηλεκτρομαγνητικής συμβατότητας. Για το σκοπό αυτό πρέπει η μητρική πλακέτα ή το εξάρτημα να τοποθετηθεί εντός κατάλληλου περιβλήματος.

ZH: 注意

终端设备的运营商有责任遵守适用的 EMV 准则。为此目的，必须将主板或组件安装到合适的壳体中。

ZHT: 附註

終端裝置的業者對於遵守現行 EMC 指令負有全責。為達此目的，必須將主機板或組件安裝在合適的機殼內。

部件名称	有害物质					
	铅 (Pb)	汞 (Hg)	镉 (Cd)	六价铬 (Cr VI)	多溴联苯 (PBB)	多溴二苯醚 (PBDE)
印刷电路版 PCB	○	○	○	○	○	○
印刷电路集成 PCB(A)	×	○	○	○	○	○

本表格依据SJ/T 11364 的规定编制。
○：表示该有害物质在该部件所有均质材料中的含量均在 GB/T 26572 规定的限量要求以下。
×：表示该有害物质至少在该部件的某一均质材料中的含量超出GB/T 26572 规定的限量要求。